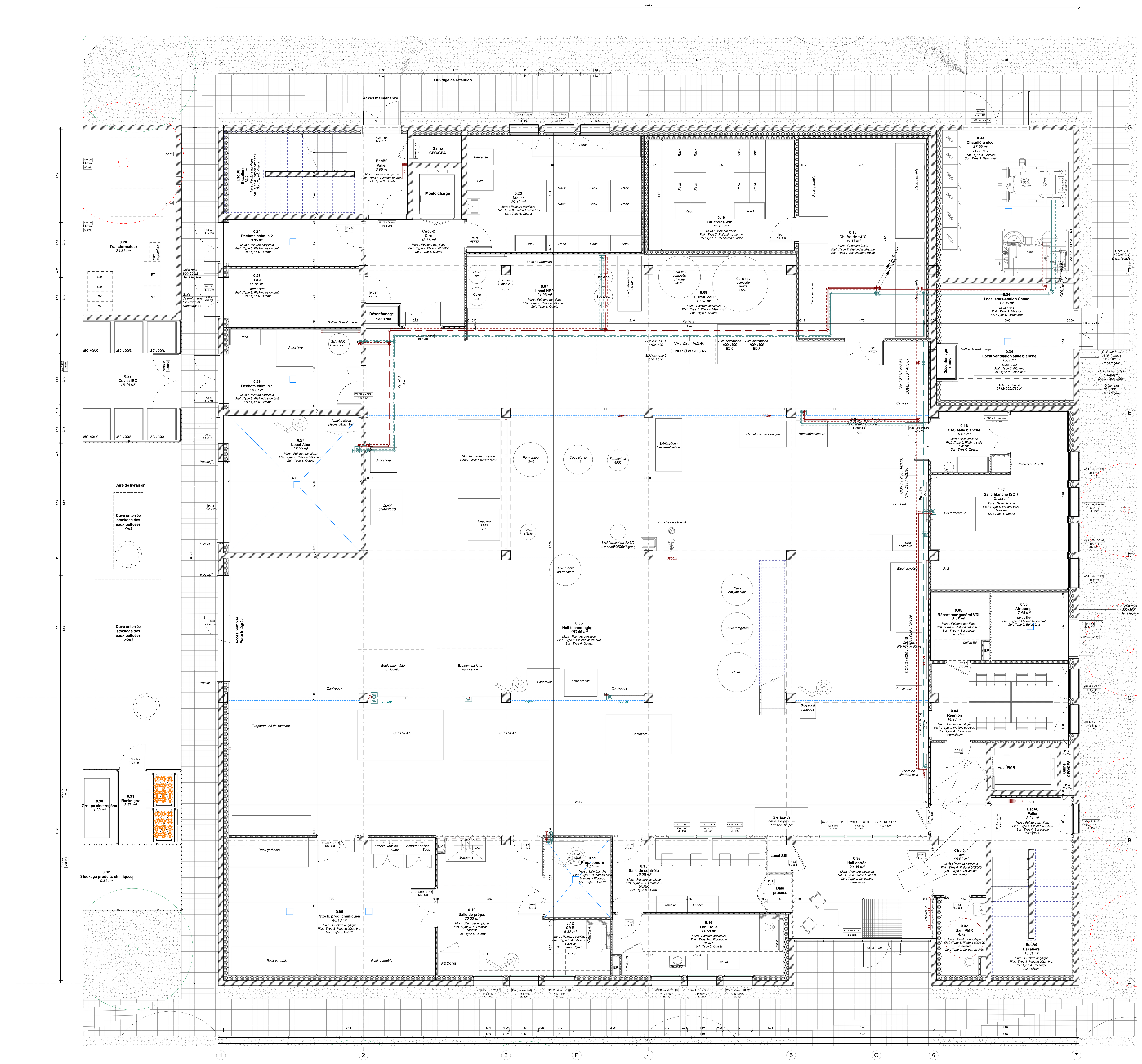

00-RDC-VAPEUR

1 : 50

Principe de point de puisage eau osmosée

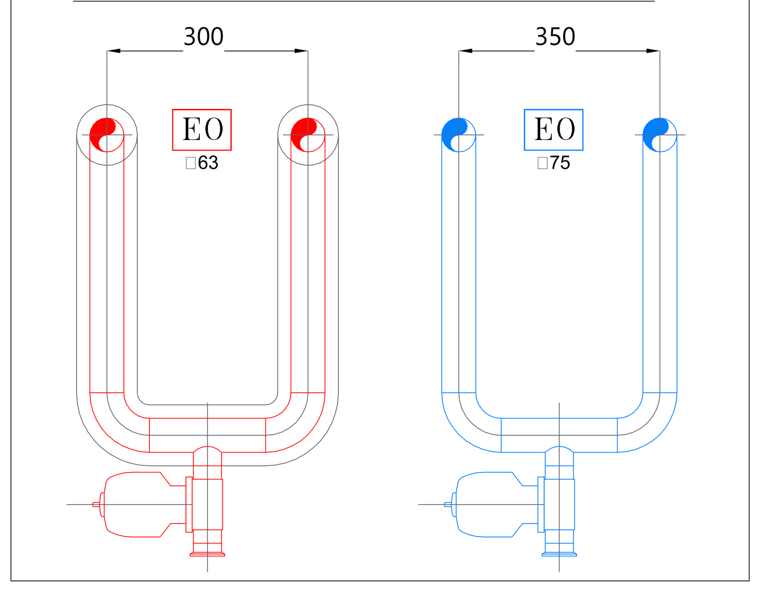

LEGENDE	
	Azote (N2)
	Air comprimé (AC)
	Eau Osmosée 20°C (EO)
	Eau Osmosée 63°C (EO)
	Vapeur alimentaire (VA)
	Condensats (COND)
	Events (VE)
	Isolation thermique
CD Coffret de détente gaz	EO Prise Eau Osmosée 20°C
N2 Prise Azote	EO Prise Eau Osmosée 50°C
AC Prise Air Comprimé	VA Prise Vapeur alimentaire

MAÎTRISE D'OUVRAGE

INSA TOULOUSE
135, avenue de Rangueil
31077 TOULOUSE CEDEX 4
Tél. 05 61 55 95 13
@ : lacanau@insa-toulouse.fr

REALISATION DU BÂTIMENT B44

0	14/03/2025	Remise dossier DCE	CB	MADE
IND.	DATE	MODIFICATIONS	Vérif.	Edit.
Réf. :	AF23015	DCE - 22-004 00 - Réseaux Vapeur Alimentaire - Niv.0	1 : 50	22-004 00

Réseaux Vapeur Alimentaire - Niv.0

DCE

ARCHITECTES MANDATAIRES
SARL d'architecture TRIPTYQUE
81, Rue du Férétra
31400 TOULOUSE
Tél. 05 61 52 17 45
@ : architecture@triptyque.fr

ARCHITECTES ASSOCIES
LORIO
30, rue Valade
31000 TOULOUSE
@ : m.calmettes@atelier-lorio.fr

BET FLUIDES SPECIAUX
V3ie
5, avenue Irène Joliot-Curie
31100 TOULOUSE
@ : p.nicolaux@v3ie.fr

BET FLUIDES
CEERCE Scop
8, rue Edgar Degas
31200 TOULOUSE
Tél. 05 61 14 85 20
@ : pl@ceerce.fr

BET STRUCTURE
TERRELL
35/37, rue du Lancefoc
31000 TOULOUSE
Tél. 05 61 22 05 00
@ : E.favard@terrellgroup.net

OPC
PM²O
5, route de Trémège
09100 PAMIERS
Tél. 05 61 69 13 76
@ : serge.l@pm2o.fr

BET ASCENSEURS
SCE
50-58, chemin de Baluffet Batiment 3
31300 TOULOUSE
Tél. 05 61 42 51 25
@ : a.sorroche@sce-expertises.fr

BET ACOUSTIQUE
SIGMA Acoustique
23, rue Eugène d'Hautpoul
31400 TOULOUSE
Tél. 05 65 62 78 92
@ : vhuignard.sigma@orange.fr

BET HQE
C+POS
48, rue Matabiau
31000 TOULOUSE
Tél. 05 82 95 59 20
@ : q.charpentier@c-pos.fr

BET VRD
IDEIA
Résidence LAUENA avenue du Professeur GRANCHER
64250 CAMBO-LES-BAINS
Tél. 05 40 39 93 14
@ : xlagorce.ideia@gmail.com